Circuit Viewer 2.6でシミュレートした LEDウィンカーの回路（メインライト連動車幅灯付き）
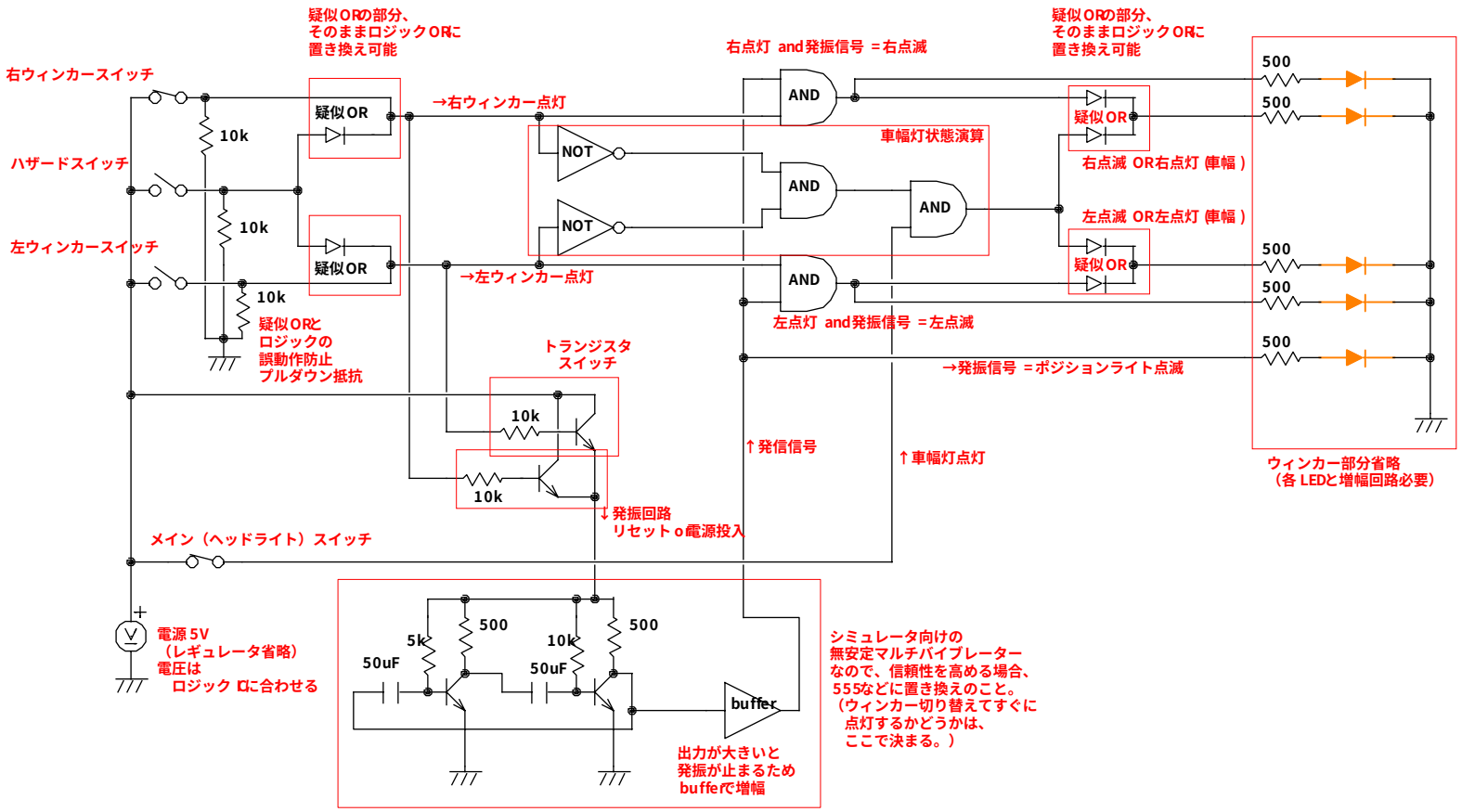
2002.7.2
にょろにょろ工房