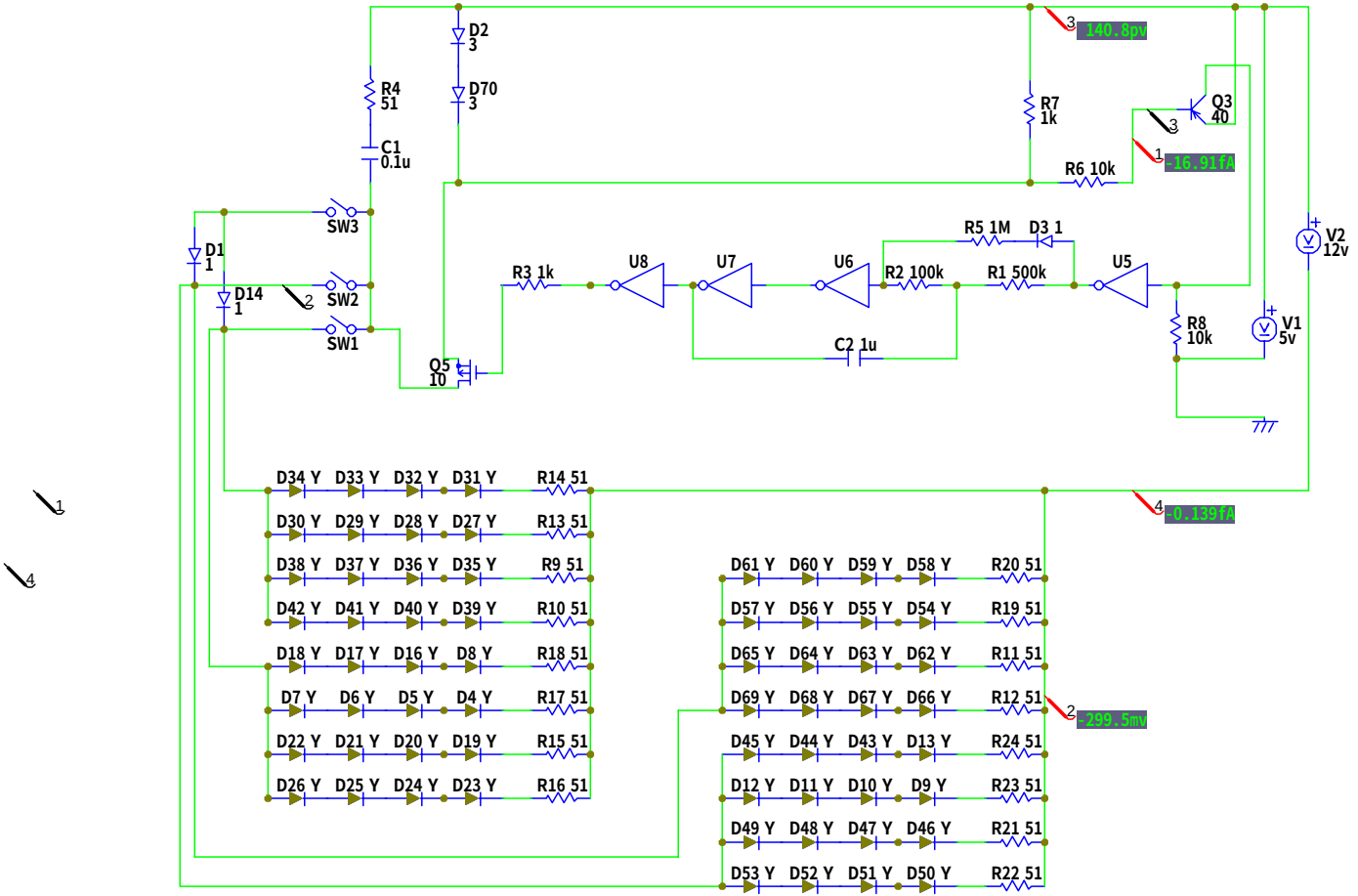
D2
3
D70
3
R4
51
C1
0.1u
R7
1k
Q3
40
R6 10k
-140.8pv
-16.91fA
SW3
SW2
SW1
D1
1
D14
1
R3 1k
U8
U7
U6
R2 100k
R1 500k
R5 1M
D3 1
U5
V2
12v
R8
10k
V1
5v
C2 1u
Q5
10
-0.139fA
D34 Y D33 Y D32 Y D31 Y R14 51
D30 Y D29 Y D28 Y D27 Y R13 51
D38 Y D37 Y D36 Y D35 Y R9 51
D42 Y D41 Y D40 Y D39 Y R10 51
D18 Y D17 Y D16 Y D8 Y R18 51
D7 Y D6 Y D5 Y D4 Y R17 51
D22 Y D21 Y D20 Y D19 Y R15 51
D26 Y D25 Y D24 Y D23 Y R16 51
D61 Y D60 Y D59 Y D58 Y R20 51
D57 Y D56 Y D55 Y D54 Y R19 51
D65 Y D64 Y D63 Y D62 Y R11 51
D69 Y D68 Y D67 Y D66 Y R12 51
-299.5mv
D45 Y D44 Y D43 Y D13 Y R24 51
D12 Y D11 Y D10 Y D9 Y R23 51
D49 Y D48 Y D47 Y D46 Y R21 51
D53 Y D52 Y D51 Y D50 Y R22 51